愛知県選手権大会豊川予選会
平成２８年５月３日
豊川市営コート

女子個人戦

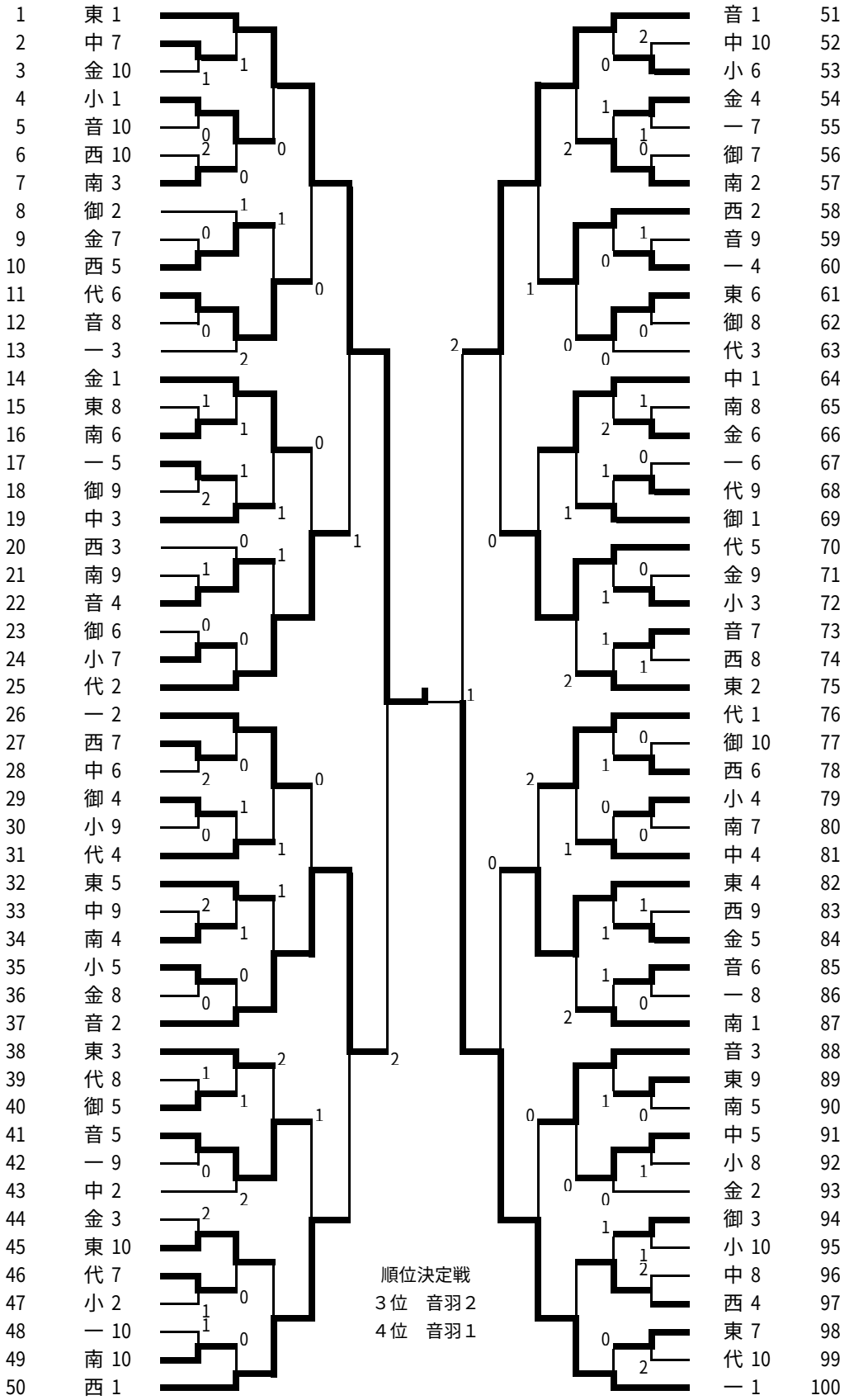

順位決定戦
３位　音羽２
４位　音羽１