平成28年度　愛知県中学校ソフトテニス新人大会西尾張予選

女子の部

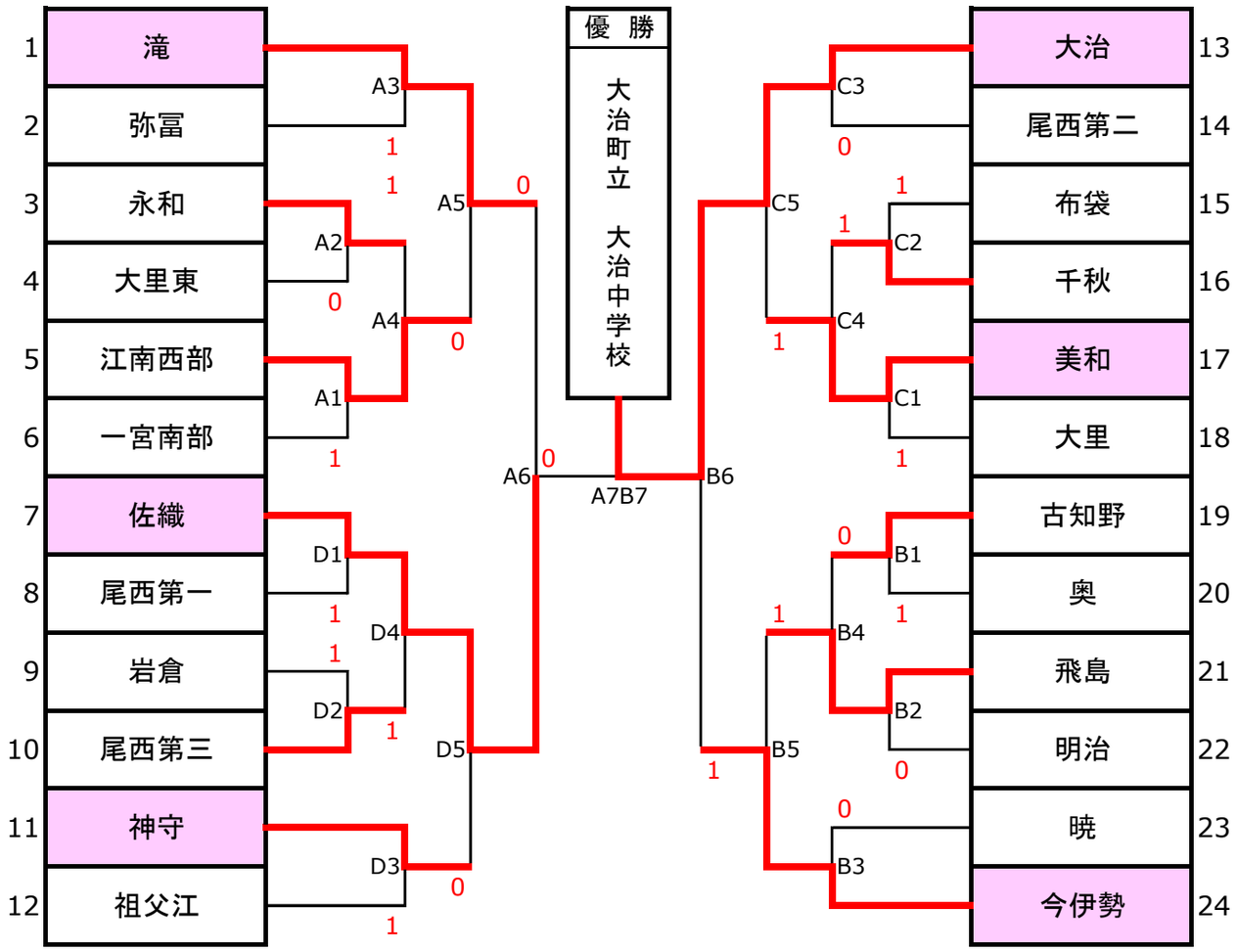

3位決定戦

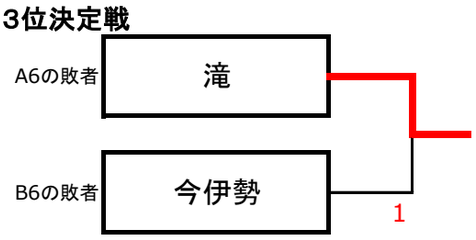

5･6位決定戦

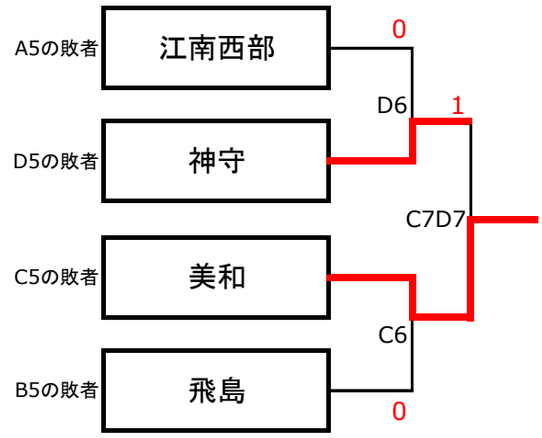

西尾張新人大会（女子の部）　結果

優勝	大治町立	大治中学校
準優勝	愛西市立	佐織中学校
3位	私立	滝中学校
4位	一宮市立	今伊勢中学校
5位	あま市立	美和中学校
6位	津島市立	神守中学校

※上記の6校が愛知県新人大会に出場