H28　第１９回瀬戸近郊中学生新人大会

１０月　１日 土曜(団体戦)
１０月　２日 日曜(個人戦)
１０月　８日 土曜(予備日)

団体戦　男子

＊ベンチはリーグ戦については数字の大きい方が本部側とする。
　トーナメント戦については、対戦でトーナメント表の左側の学校が北側、右側の学校が本部側とする。
＊第１試合は、７番コート　A1 対 A2　　８番コート　A3 対 A4　　９番コート　B1 対 B2
10番コート　B3 対 B4　とする。その後の試合は本部で指示する。

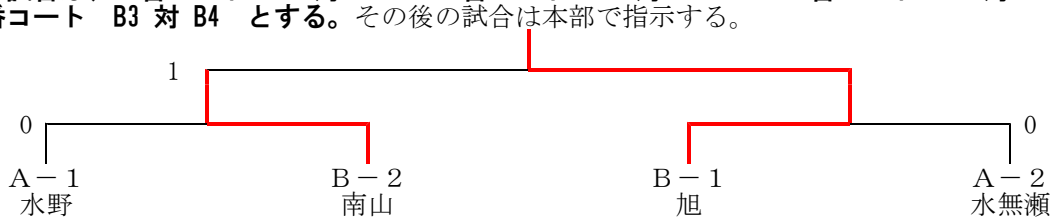

３位決定戦

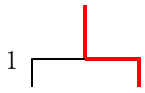

A	1　旭西	2　水野	3　水無瀬	4　幡山	順 位
1　旭西		②	1	1	4
2　水野	1		②	②	1
3 水無瀬	②	1		②	2
4　幡山	②	1	1		3

B	1　品野	2　旭	3　南山	4　本山	5　祖東	順 位
1　品野		0	0	1	②	4
2　旭	③		②	②	③	1
3　南山	③	1		③	③	2
4　本山	②	1	0		③	3
5　祖東	1	0	0	0		5

団体戦　女子

＊ベンチはリーグ戦については数字の大きい方が本部側とする。
　トーナメント戦については、対戦でトーナメント表の左側の学校が北側、右側の学校が本部側とする。
＊試合順（A～Cブロック）は　**第1試合１－２　　第２試合２－３　　第３試合１－３**　とする。

３位決定戦

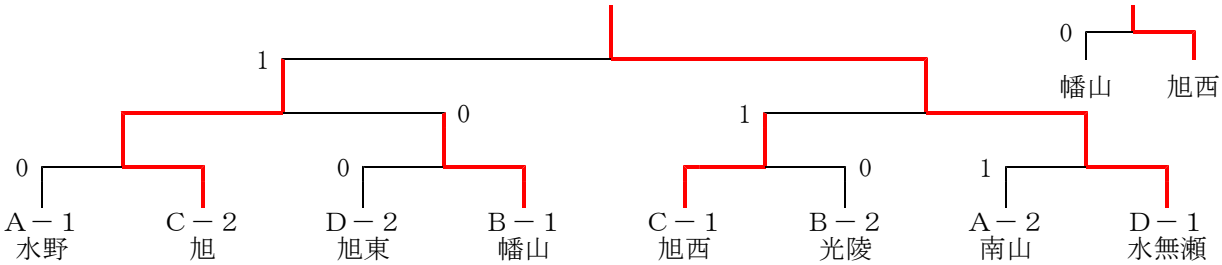

A	1　水野	2　祖東	3　南山	順位
1　水野		③	②	1
2　祖東	0		0	3
3　南山	1	③		2

B	1　光陵	2　品野	3　幡山	順位
1　光陵		③	0	2
2　品野	0		1	3
3　幡山	③	②		1

C	1　本山	2　旭	3　旭西	順位
1　本山		1	0	3
2　旭	②		0	2
3　旭西	③	③		1

D	1　旭東	2 水無瀬	順位
1　旭東		0	2
2 水無瀬	③		1

H28　第１９回瀬戸近郊中学生新人大会

１０月　１日(団体戦)
１０月　２日(個人戦)
１０月　８日(予備日)

個人戦　男子

＊ベンチについては数字の大きい方が本部側とする。

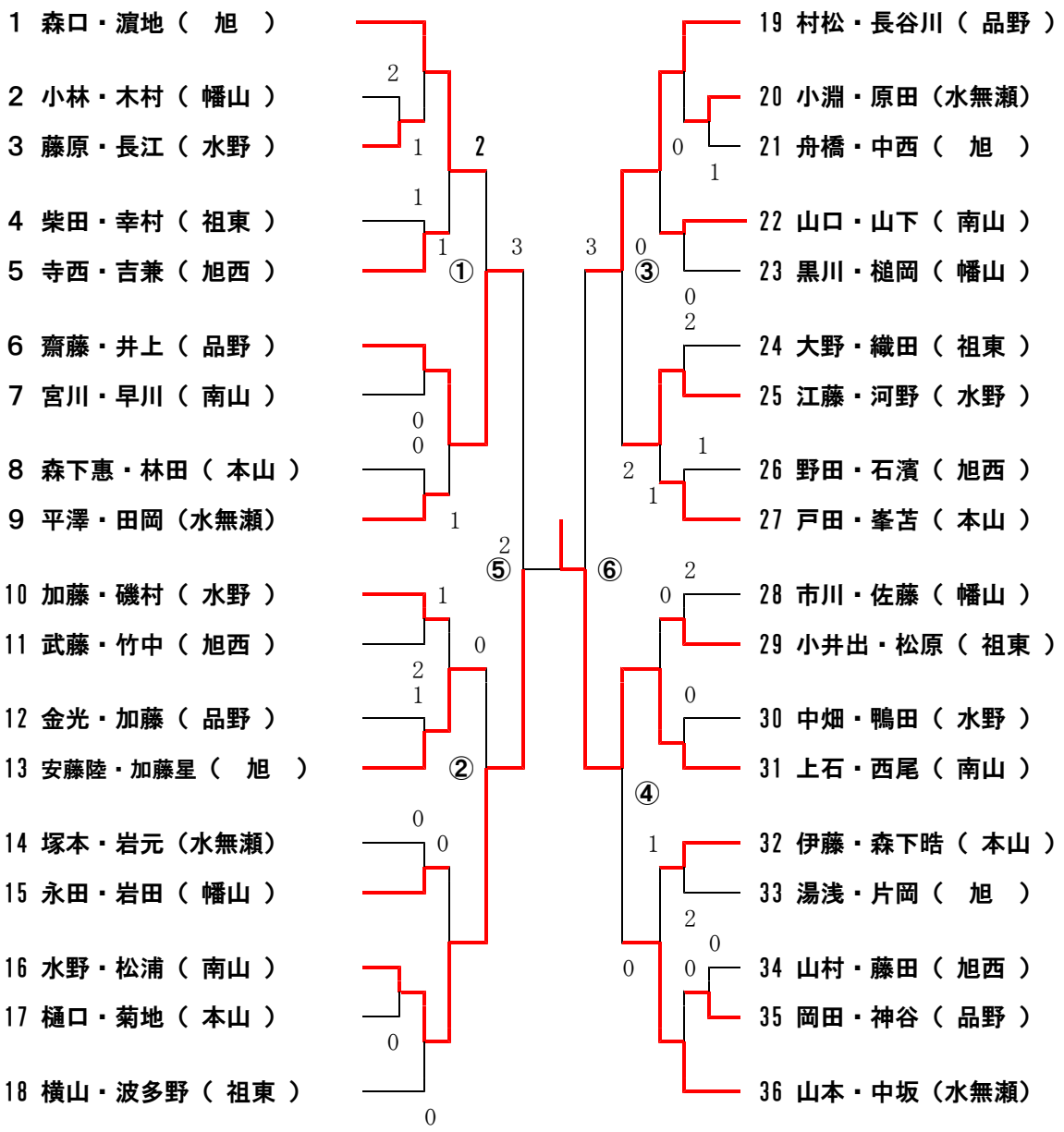

①と②の敗者、③と④の敗者ーーーーー勝者によって５位・６位決定戦

５・６位決定戦

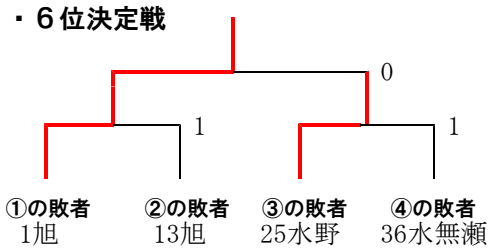

３位決定戦

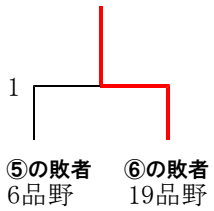

１位	31	上石・西尾（南山）
２位	16	水野・松浦（南山）
３位	19	村松・長谷川（品野）
４位	6	齋藤・井上（品野）
５位	1	森口・濵地（旭）
６位	25	江藤・河野（水野）

H28　第１９回瀬戸近郊中学生新人大会

１０月　１日(団体戦)
１０月　２日(個人戦)
１０月　８日(予備日)

個人戦　女子

＊ベンチについては数字の大きい方が本部側とする。

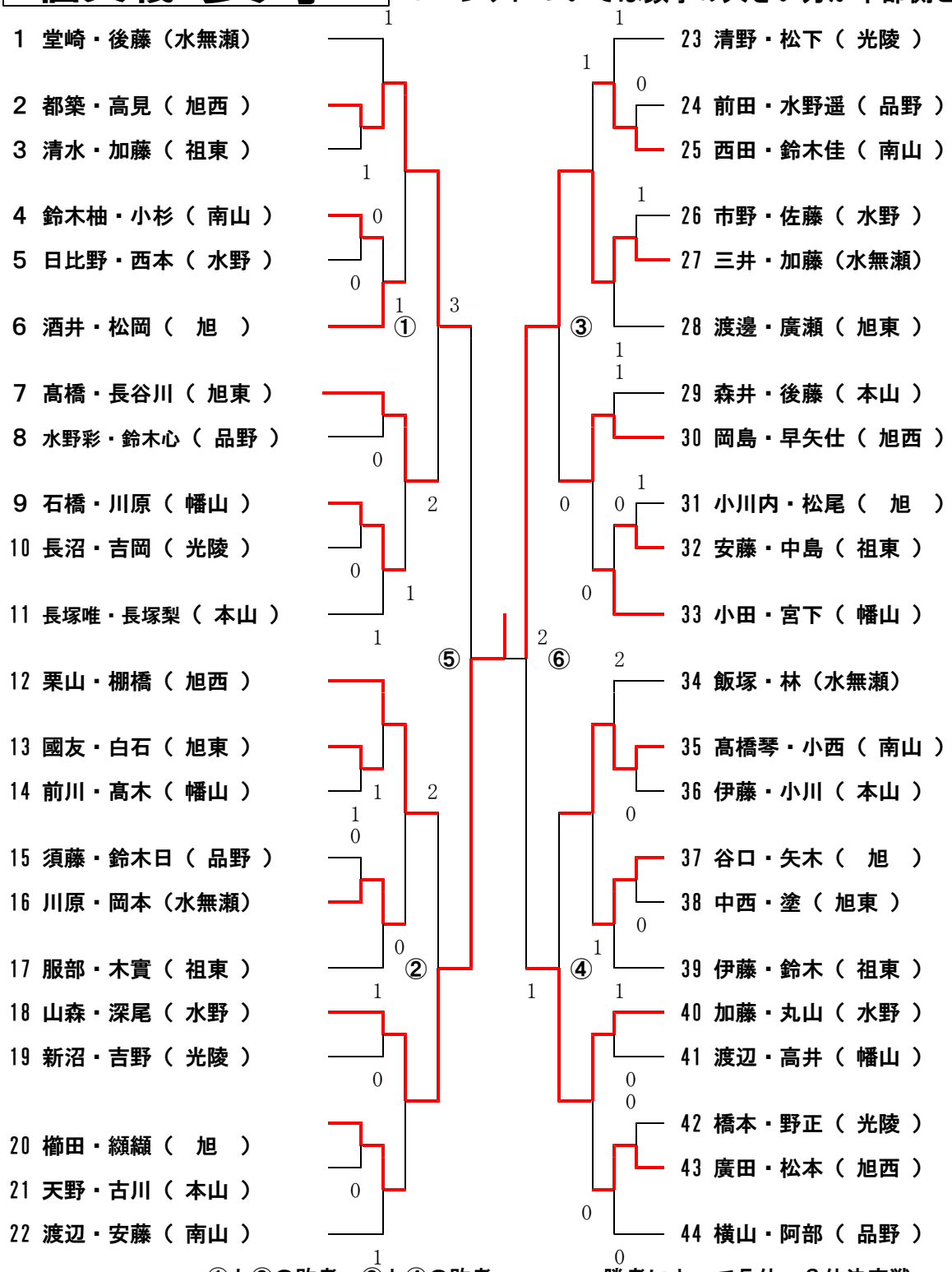

①と②の敗者、③と④の敗者ーーーーー勝者によって５位・６位決定戦

５・６位決定戦

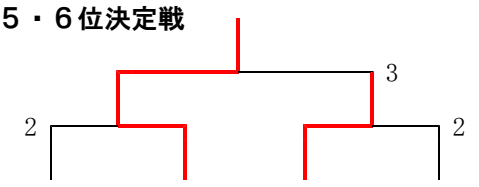

①の敗者 7旭東　②の敗者 12旭西　③の敗者 30旭西　④の敗者 35南山

３位決定戦

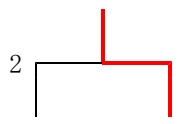

⑤の敗者 2旭西　⑥の敗者 40水野

１位	18	山森・深尾（水野）
２位	27	三井・加藤（水無瀬）
３位	40	加藤・丸山（水野）
４位	2	都築・高見（旭西）
５位	12	栗山・棚橋（旭西）
６位	30	岡島・早矢仕（旭西）