1	廣江・杉野	佐織
2	上田・三輪(オープン)	暁
3	近藤・飯田	甚目寺
4	齊木・瀬古	七宝北
5	福井・徳永	甚目寺南
6	加藤(聖)・服部	蟹江
7	岩月・時	七宝
8	水谷(依)・住吉	佐織西
9	石原・牟田	藤浪
10	松村・土方	美和
11	前田(梨)・前田(千)	神守
12	中村・菊野	天王
13	吉村・横山	弥富北
14	丹羽・高木(夢)	八開
15	田中・後藤(彩)	藤浪
16	光崎・太田	暁
17	横井・庄山	甚目寺
18	杉・尾崎	弥富
19	伊藤・柴田	蟹江
20	古江・板垣	立田
21	吉田・鈴木	飛島
22	村上・佐伯	神守
23	竹中・服部	佐屋
24	水谷(桃)・小林	佐織西
25	毎床・篠原	天王
26	太田・伊藤(瑞)	藤浪
27	福田・戝部(オープン)	神守
28	平野・竹田	七宝
29	田中・宮地	美和
30	前野・佐竹	佐織
31	加古・尾畑	佐屋
32	福原・柴田	弥富
33	室・北川	七宝北
34	磯部・谷川	蟹江
35	横井・鯉江	立田
36	柴田・浦田	佐織西
37	長野・野田	大治

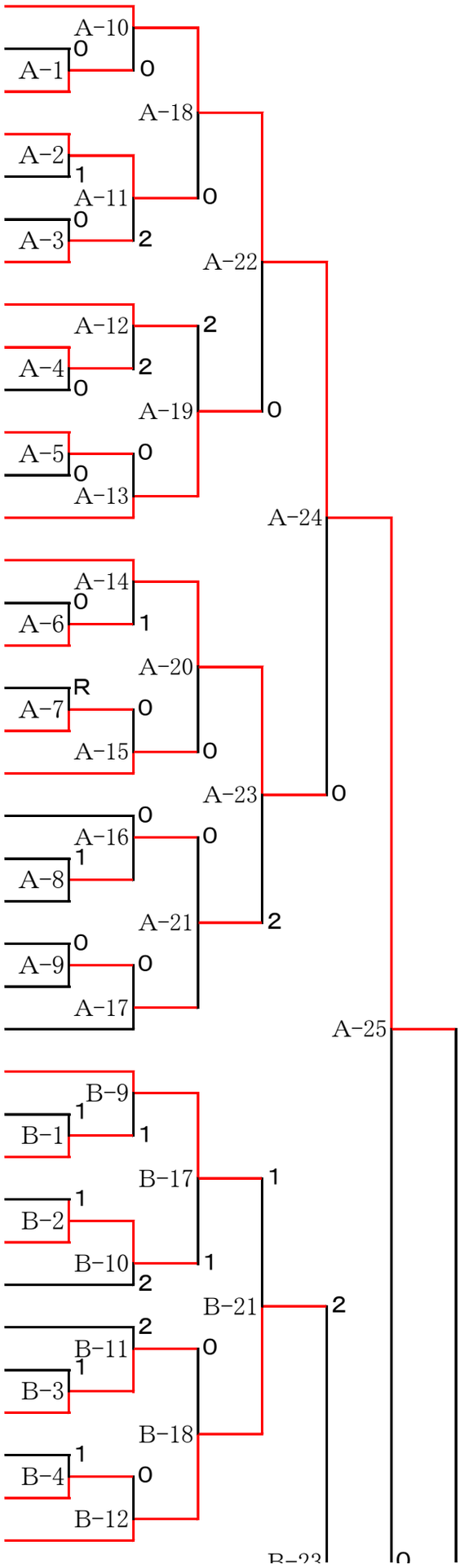

38 伊沢・赤羽　暁
39 池戸・西村　神守
40 藤原・宇佐美　天王
41 山田(愛)・加藤　飛島
42 位田・西田　弥富北
43 信田・寺尾　甚目寺南
44 松山・和田住　蟹江北
45 大村・服部　甚目寺
46 中野・小鹿　立田
47 酒井・高野　八開
48 吉田・森元(オープン)　佐織西
49 光川・浮貝　永和
50 齊藤・佐藤　飛島
51 森・磯村(オープン)　大治
52 河辺・桧山1　藤浪
53 阪野・服部　暁
54 横井・内藤　佐織西
55 水野・西原　甚目寺
56 水谷・細江　弥富
57 大門・光永　甚目寺南
58 赤堀・早川　天王
59 加藤(梨)・西脇　蟹江
60 西村・高畑　七宝北
61 今村・那須　神守
62 山本・小林　弥富北
63 水野・原田　佐屋
64 粥川・後藤(愛)　七宝
65 宮澤・早川　藤浪
66 前原・小栗　天王
67 鈴木・三好　立田
68 伊藤・高木(伽)　八開
69 林・時松　七宝北
70 今村・前田　佐織
71 繆・鈴木　美和
72 日比野・佐藤　佐織西
73 平野・佐藤　甚目寺南
74 前田(菜)・小島　神守

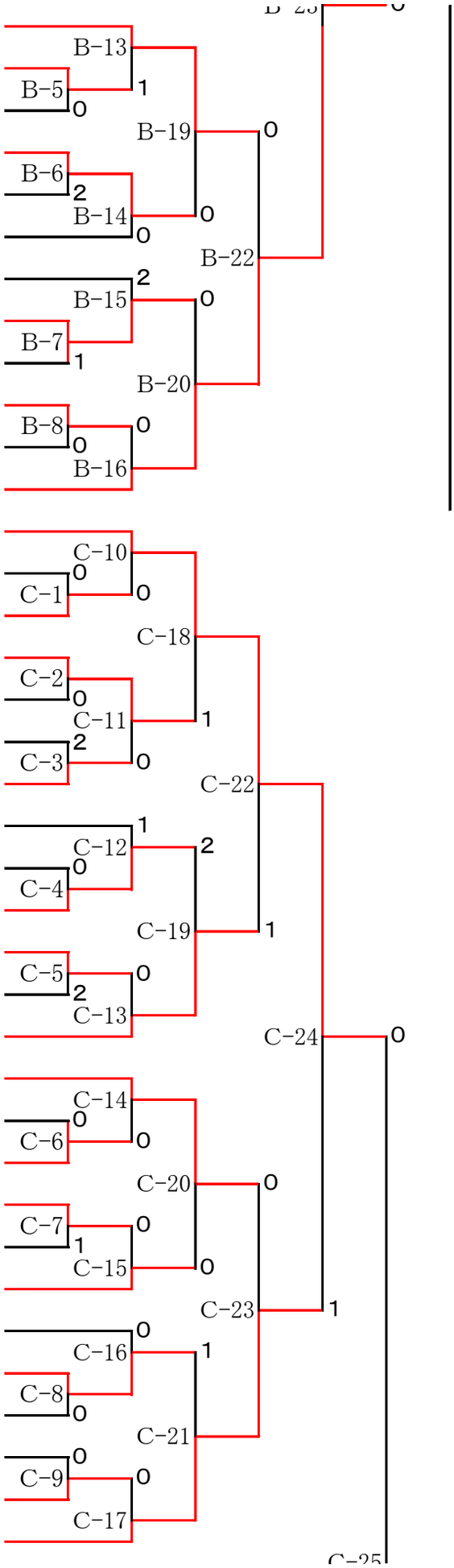

75 早野・佐渡　永和
76 平野・菅沼　神守
77 篠田・日永　立田
78 藤木・伊藤(萌)　藤浪
79 稲山・久野　飛島
80 田中・橋本　蟹江北
81 吉田・石川　蟹江
82 杉原・村上　八開
83 藤堂・佐橋　佐織
84 安藤・久野　弥富北
85 水野・加藤　美和
86 西村・鈴木　甚目寺
87 住田・小野寺　暁
88 佐藤(く)・犬飼　飛島
89 杉山・小林　甚目寺南
90 大宮・山田　天王
91 島田・阿部　七宝北
92 西村・渡邉　七宝
93 杉野・神谷　大治
94 長谷川・伊藤　佐屋
95 野口・宇野　佐織西
96 金子・水谷(友)　立田
97 秋山・山口　神守
98 櫻木・伊藤(瑞)(オープン)　藤浪
99 井上・吉川　美和
100 森川・竹田(久)　佐織
101 宮本・水谷(友)(オープン)　立田
102 濱田・伊藤　神守
103 中山・相馬　暁
104 横井・濱田　佐屋
105 横井・白石　八開
106 堺・中野　天王
107 山田(菜)・井田(光)　飛島
108 黒崎・木谷　藤浪
109 篠辺・林　永和
110 木全・伊藤　美和
111 渡邉(莉)・縣　佐織西
112 菅谷・加藤　弥富

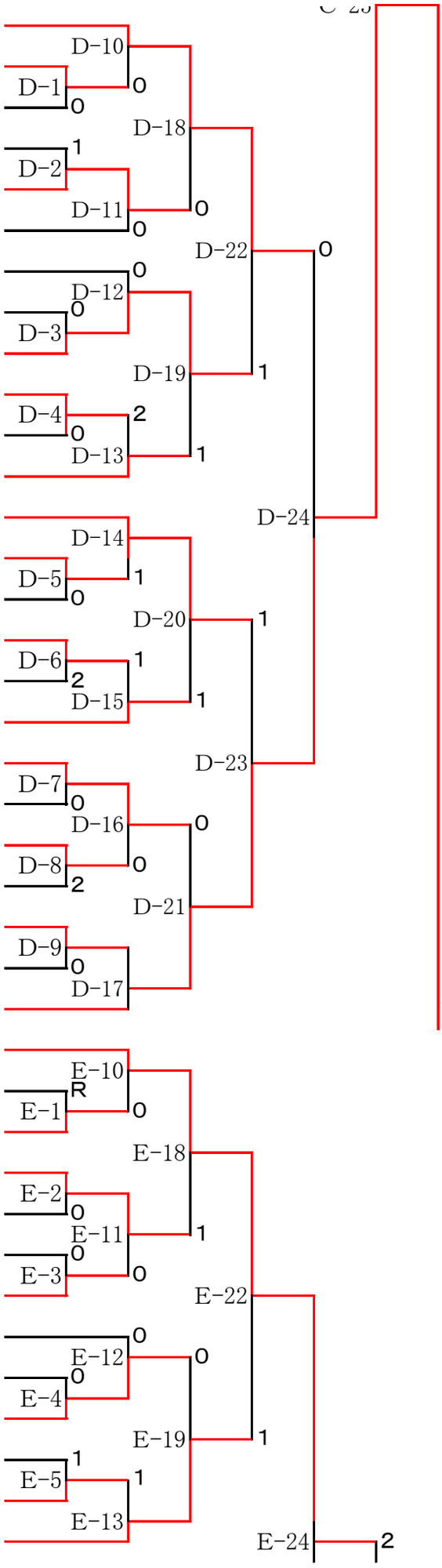

113 坪井・各務　甚目寺南
114 石原(紫)・篠田　美和
115 芝田・大石　立田
116 浅野・大河内　弥富北
117 平野・江藤　神守
118 河合・加藤(未)　佐織西
119 水田・樋口　蟹江北
120 山田・石原　甚目寺
121 島原・青木(佑)　七宝
122 垣見(彩)・横井　藤浪
123 櫻井・平松　七宝北
124 上田・戸上　蟹江
125 水谷・鬼頭　八開
126 大橋・立松　飛島
127 奥田・平野　蟹江
128 竹村・前田　弥富北
129 藤田・松本　弥富
130 相馬・米野　美和
131 三輪・佐藤　神守
132 村上・梶原　甚目寺南
133 新美・原田　佐屋
134 安藤・古川　甚目寺
135 諸岡・森元　佐織西
136 垣見(綾)・鈴木　藤浪
137 後藤(希)・青木(美)　七宝
138 坪井・下方　佐屋
139 伴・尾島　天王
140 水谷(姫)・北川　立田
141 岡山・平田　佐織
142 田口・番　七宝北
143 熊井・吉川　甚目寺
144 岡本・谷口　永和
145 今村・鈴木　暁
146 渡部・戝部　神守
147 木全・犬飼(オープン)　飛島
148 安田・新原　大治

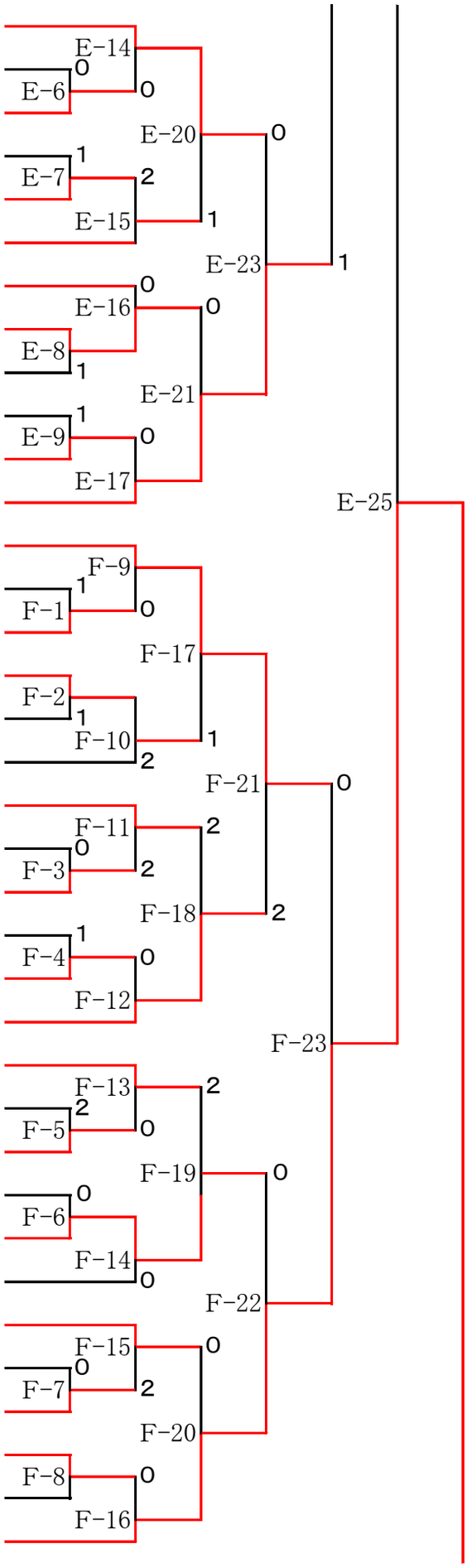

149 杉浦・野田　暁
150 友松・大河内(オープン)　弥富北
151 竹村・辻　七宝
152 杉浦・川村　神守
153 岡部・伊藤(紋)　立田
154 加藤・神原　天王
155 尾畑・小森　大治
156 横井・渡辺　弥富
157 下方・松井　甚目寺南
158 渡邉(希)・加藤(佑)　佐織西
159 平野・牛田　佐屋
160 近藤・谷　蟹江北
161 池村・櫛田　七宝北
162 松田・福田　蟹江
163 井上・尾頭　天王
164 小川・椙村(友美)　七宝
165 朝日・上田　飛島
166 渡辺・渡邉(里)　佐織西
167 前田・牛田　美和
168 櫻木・渡邊　藤浪
169 三輪・丸山　八開
170 新美・金丸　甚目寺
171 河村・角木(オープン)　佐屋
172 宮崎・花木　佐織

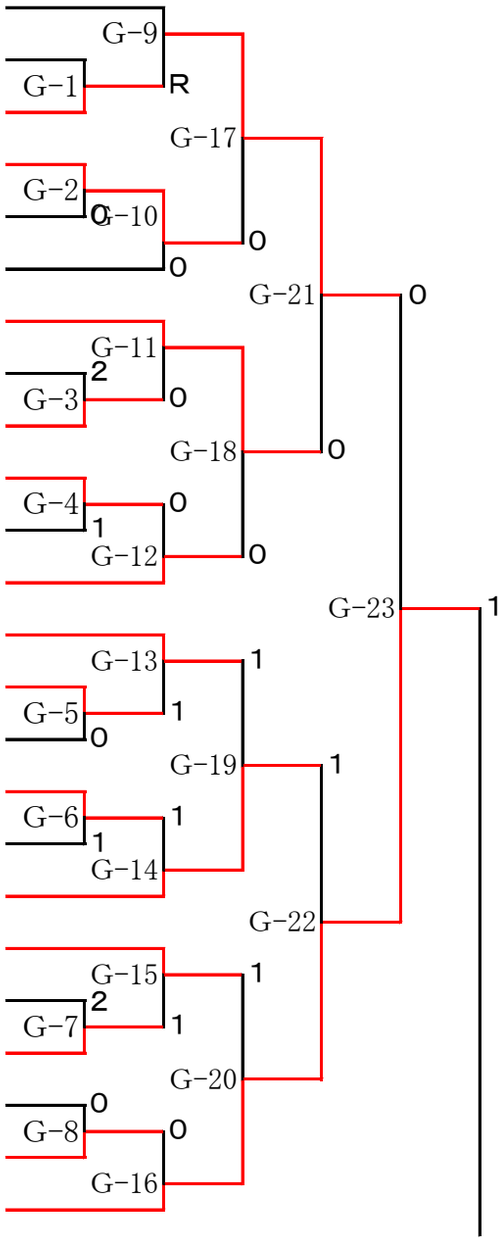
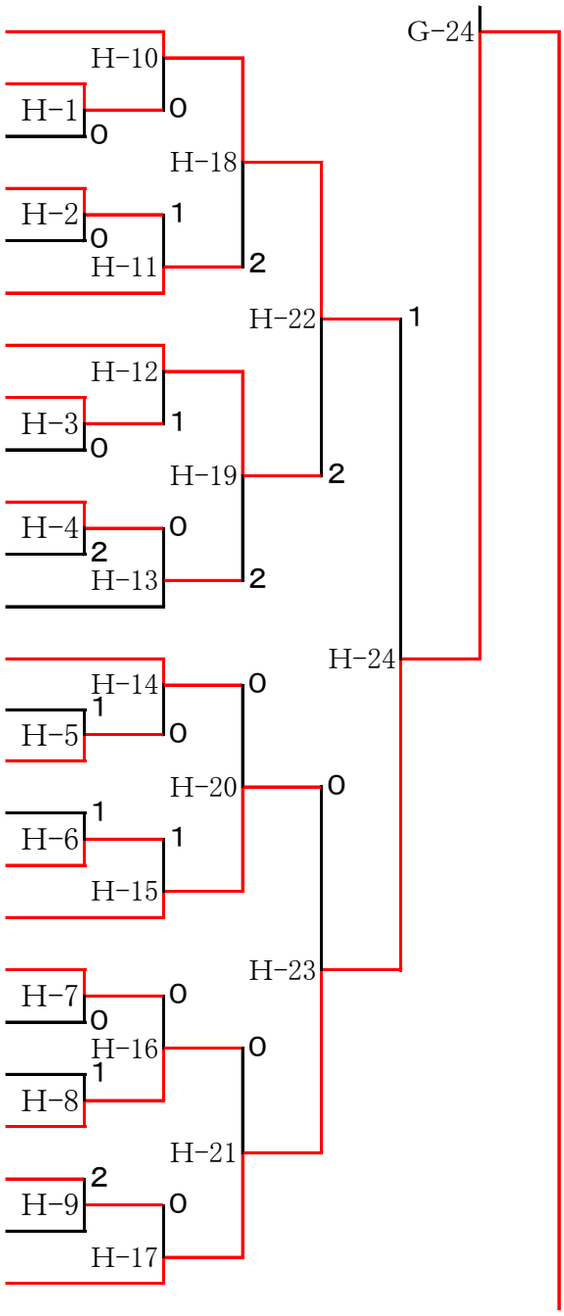
173 佐藤・薮内　佐屋
174 竹田(心)・早田　佐織
175 切石・小野　立田
176 加藤・磯村　大治
177 椙村(友香)・金城　七宝
178 垣見(佳)・山田　藤浪
179 村上・井田(清)　飛島
180 髙阪・加藤(実)　蟹江
181 石原(真)・竹内　美和
182 奥田・清水　甚目寺南
183 後藤・飛田　神守
184 清原・花井　弥富北
185 伊藤(愛)・田中　立田
186 今村・小川　天王
187 中山・三輪　暁
188 渡辺・高木(彩)　八開
189 加藤・長屋　甚目寺南
190 水野・竹内　神守
191 後藤・西川　甚目寺
192 川口・北澤　佐織西
193 小倉・日比野　七宝北
194 是則・中森　弥富
195 大橋・後藤(夏)　藤浪
196 佐治・水田(オープン)　蟹江北
197 則竹・佐々木　永和