予選リーグ

	Aリーグ	1	2	3	順位
1	大　治		③	②	1
2	天　王	0		0	3
3	飛　島	1	③		2

	Bリーグ	1	2	3	順位
1	暁		③	1	2
2	藤　浪	0		1	3
3	弥　富	②	②		1

	Cリーグ	1	2	3	順位
1	永　和		③	1	2
2	佐織西	0		0	3
3	佐　織	②	③		1

	Dリーグ	1	2	3	順位
1	美　和		②	②	1
2	神　守	1		②	2
3	蟹　江	1	1		3

決勝トーナメント戦　※各リーグ2・3位校は、抽選で位置を決める。

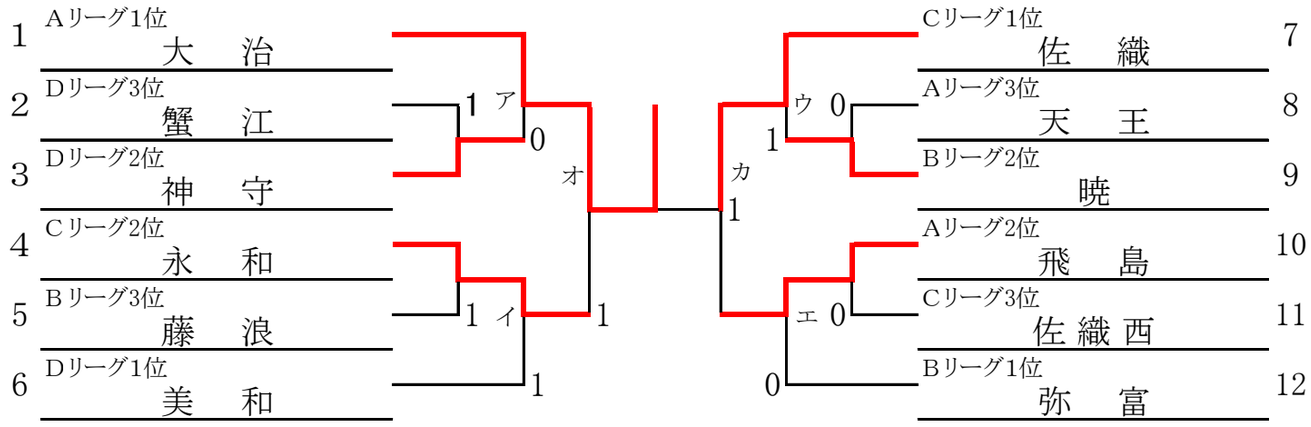

順位決定戦Ⅰ

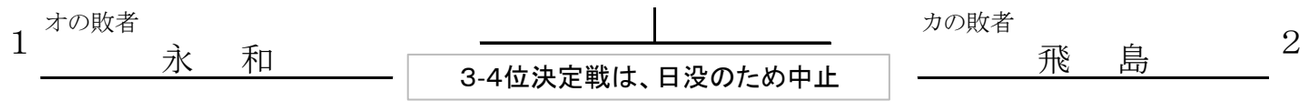

順位決定戦Ⅱ

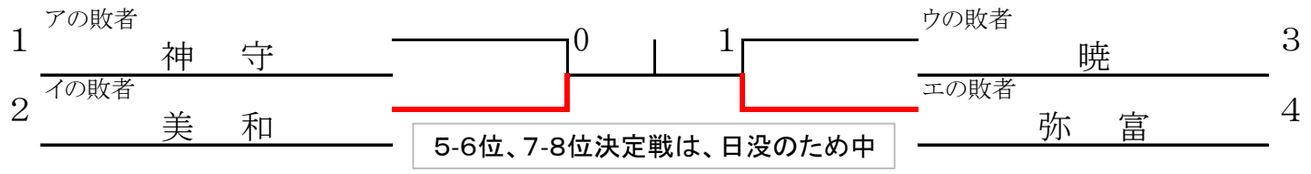

海部地区新人大会結果

優　勝	大治町	立	大治	中学校	準優勝	愛西市	立	佐織	中学校
第3位	愛西市	立	永和	中学校	第4位	飛島村	立	飛島	中学校
第5位	あま市	立	美和	中学校	第6位	弥富市	立	弥富	中学校
第7位	津島市	立	神守	中学校	第8位	津島市	立	暁	中学校

西尾張大会出場校順位及び来年度海部地区総合体育大会のシード校（太枠）
※3－4位決定戦については後日行い、第3、4ジードを決定する。