**第２９回　愛知県中学校ソフトテニス新人大会　東尾張支部 愛日地区予選男子**

令和元年・１０・１９
（予備日：１０・２０）

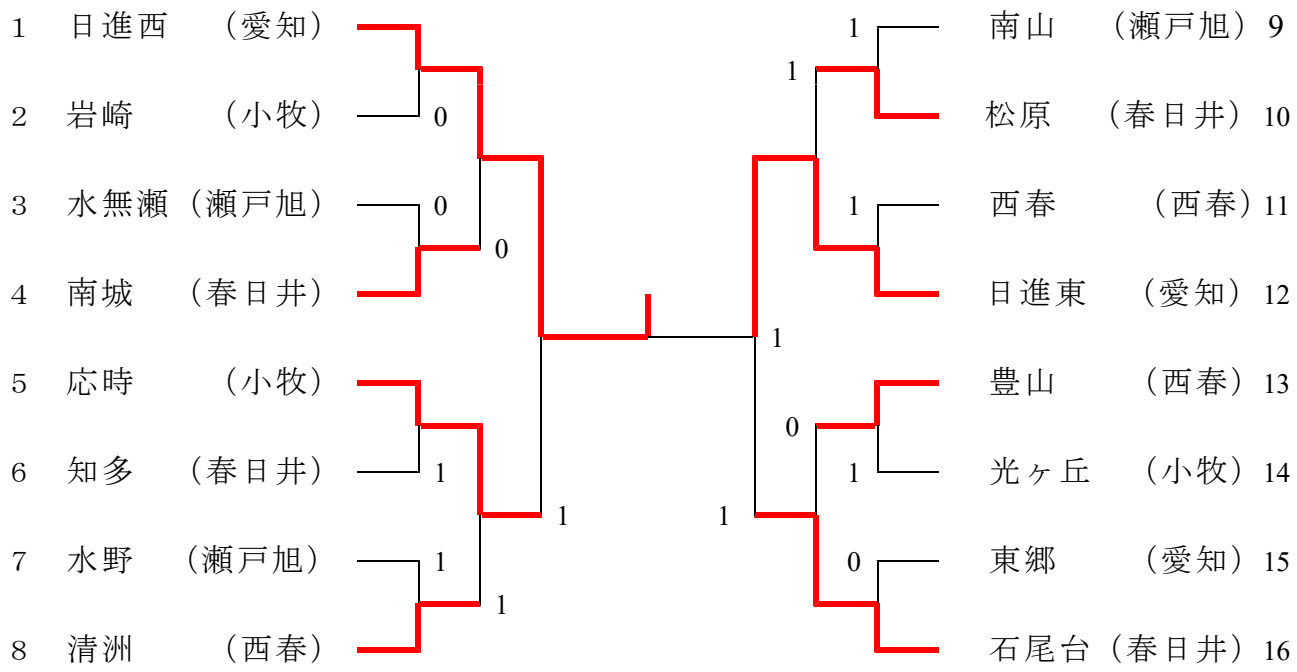


【３位決定戦】

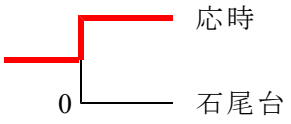


【県大会代表決定戦】

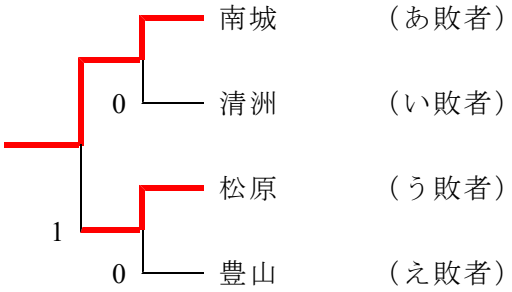


《大会結果》以下６校が県新人大会出場

1　位　日進市立日進西中学校
2　位　日進市立日進東中学校
3　位　小牧市立応時中学校
4　位　春日井市立石尾台中学校
5　位　春日井市立南城中学校
6　位　春日井市立松原中学校

**第２９回　愛知県中学校ソフトテニス新人大会　東尾張支部 愛日地区予選女子**

令和元年・１０・１９
（予備日：１０・２０）

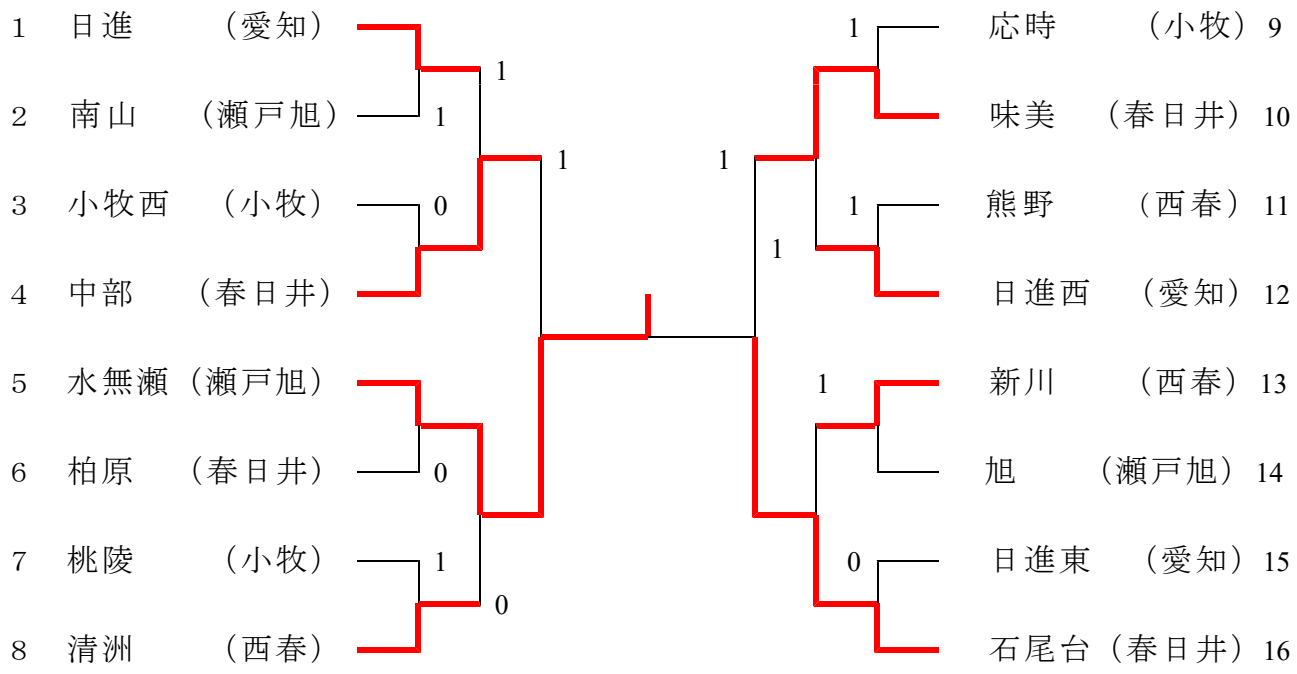


【３位決定戦】

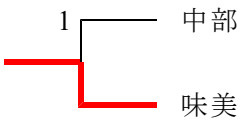


【県大会代表決定戦】

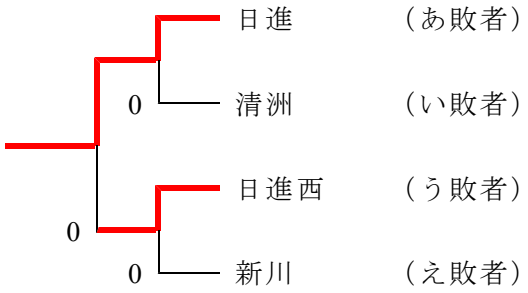


《大会結果》以下６校が県新人大会出場

1　位　瀬戸市立水無瀬中学校
2　位　春日井市立石尾台中学校
3　位　春日井市立味美中学校
4　位　春日井市立中部中学校
5　位　日進市立日進中学校
6　位　日進市立日進西中学校