令和元年度 愛知県中学校ソフトテニス新人大会西尾張予選

男子の部

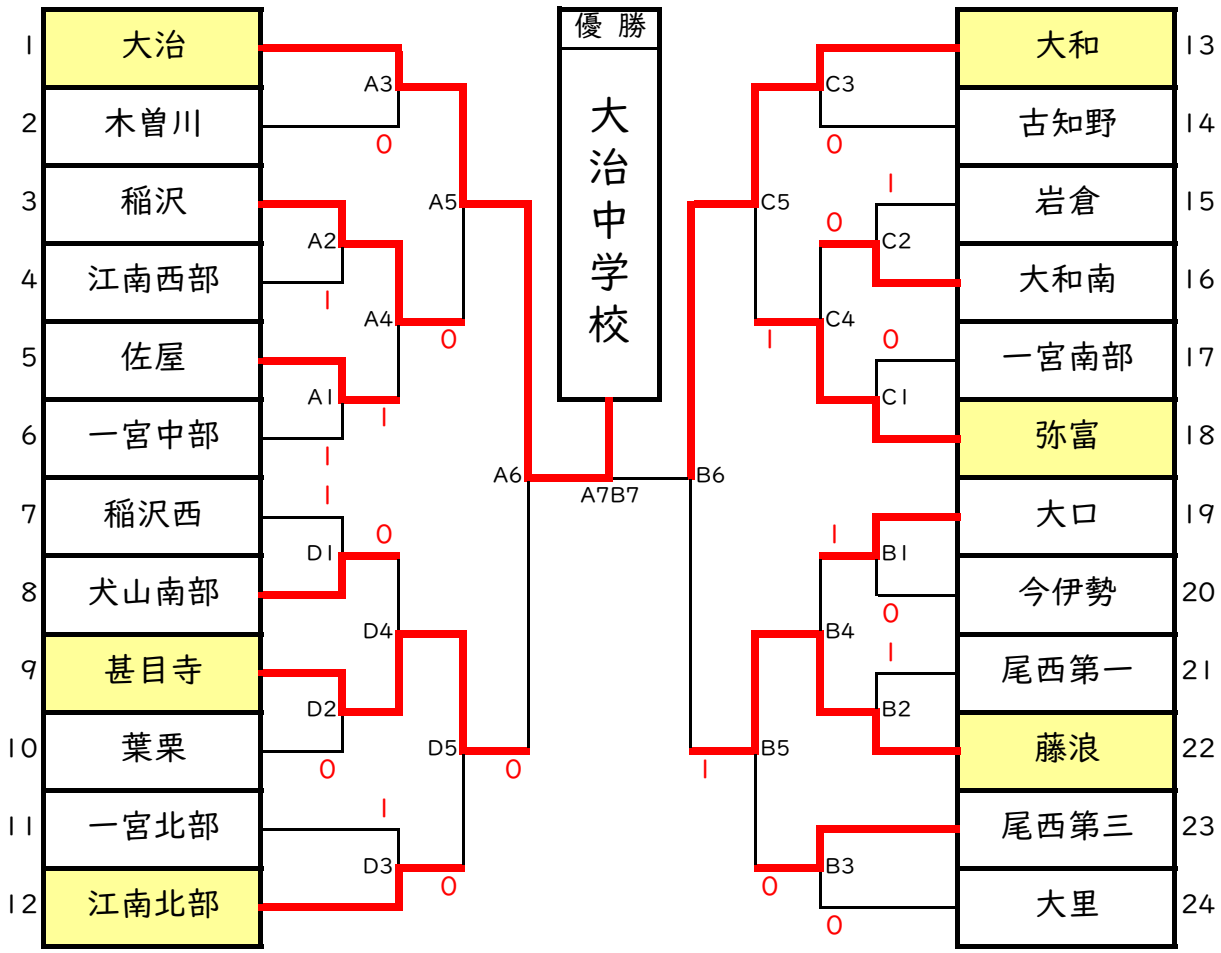

3位決定戦

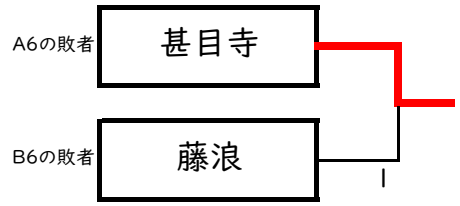

5･6位決定戦

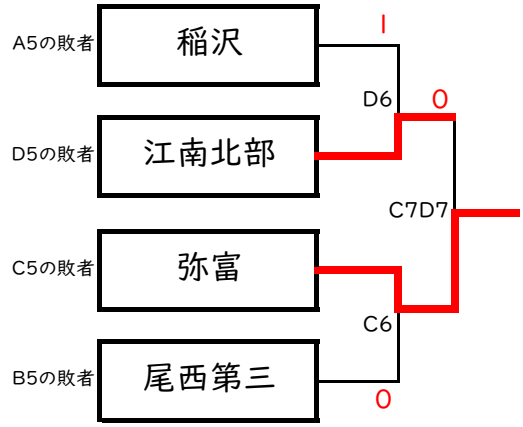

西尾張新人大会（男子の部） 結果	
優勝	大治町立 大治中学校
準優勝	一宮市立 大和中学校
3位	あま市立 甚目寺中学校
4位	津島市立 藤浪中学校
5位	弥富市立 弥富中学校
6位	江南市立 北部中学校

※上記の6校が愛知県新人大会に出場