令和元年度 愛知県中学校ソフトテニス新人大会西尾張予選

女子の部

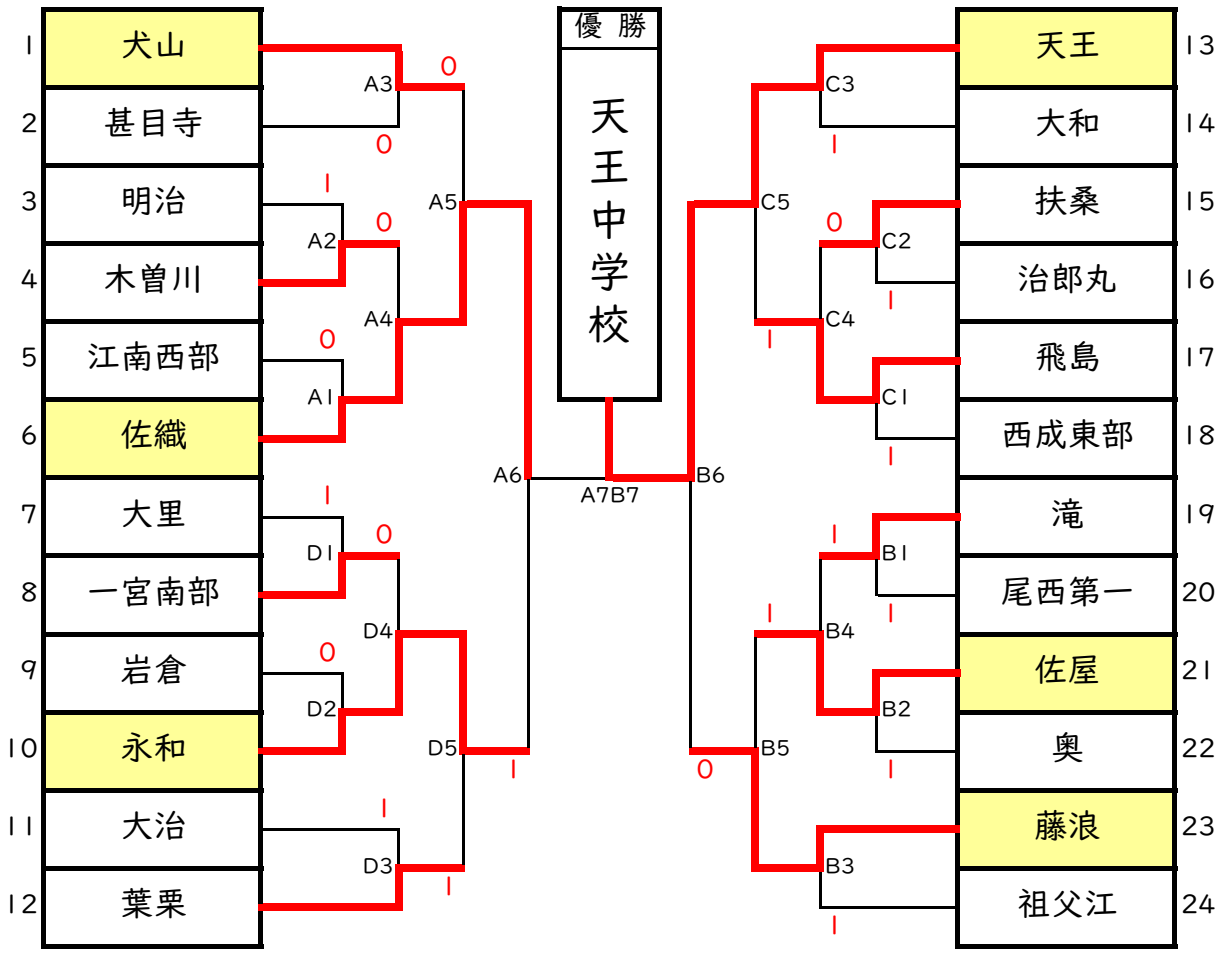

3位決定戦

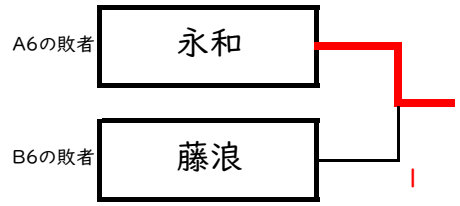

5･6位決定戦

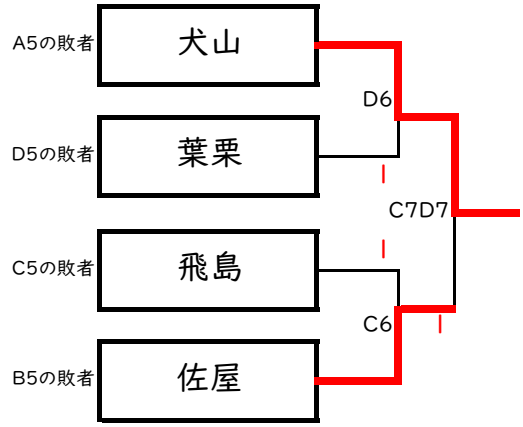

西尾張新人大会（女子の部） 結果	
優勝	津島市立 天王中学校
準優勝	愛西市立 佐織中学校
3位	愛西市立 永和中学校
4位	津島市立 藤浪中学校
5位	犬山市立 犬山中学校
6位	愛西市立 佐屋中学校

※上記の6校が愛知県新人大会に出場